ASHCROFT®
Trust the shield.®

ZT12 超高纯压力变送器

- 316L 不锈钢接液材质
- 0.13 µm Ra 或 0.18 µm Ra 表面粗糙度(可选)
- 9⁄16 -18 UNF 固定式，旋转式和T型通流式内螺纹及外螺纹连接 (兼容¼ VCR®)
- 100% 氦气检漏
- Class 100 洁净室双层包装

超纯气体配送
Gas Sticks
过程气体分析

ASHCROFT®
Trust the shield.®

ZT12 超高纯压力变送器

规格详述	
精度:	±0.25% 满量程(23°C) 包含非线性，迟滞和重复性的影响
稳定性:	<0.25% 满量程/年
温度影响:	±0.02% 满量程/°C (零点和满量程)，工作温度范围内
环境参数	
工作温度:	-20°C 到 70°C
存储温度:	-30°C 到 80°C
相对湿度:	35% 到 85% RH
功能规格	
量程:	联程: -0.1...0.3MPa, 到-0.1...20MPa 表压: 0...0.3MPa 到 0...20MP
响应时间:	≤ 5 mSec (10% 到 90%量程范围)
泄漏率:	< 5 x 10^{-11} mbar l/s
过压:	150% 满量程
电气特性	
输出:	4-20 mA (2 线制)
供电电压:	10-30 Vdc
负载电阻:	R max (Ω) = 50 (V supply) - 500 (见供电电阻-负载电阻曲线)
绝缘电阻:	> 100MΩ ,50 Vdc
EMC/EMI:	EN61326-1: 2013, EN61326-2-3: 2013
机械特性	
防护等级:	IP67
外壳材质:	304 不锈钢, PBT
过程接口:	9⁄16-18UNF (兼容¼ VCR®)固定式，旋转式和 T 型通流式内螺纹及外螺纹连接
表面处理:	0.18 μm Ra 或 0.5 μm Ra, 0.13 μm Ra 可供
重量:	约 70g
接液材质	
传感器:	316L 不锈钢，可供等同于 Hastelloy®C-22 的材质
接头:	316L 不锈钢
认证	
CE, UKCA, RoHS	

©2024 Ashcroft cn. ZT12, Rev. B, 11/24
ashcroft.com.cn
sales@ashcroft.com.cn
400-187-6586

ASHCROFT®
Trust the shield.®

ZT12 超高纯压力变送器

订货代码	举例:	ZT12	3	MVS	42	E4	1	20MP	G	-X1N
型号										
ZT12		ZT12								
精度										
3 - ±0.25% 满量程			3							
过程接口										
MVF - 9/16-18 UNF (兼容 1/4 VCR®) 固定式外螺纹										
MVS - 9/16-18 UNF (兼容 1/4 VCR®) 旋转式外螺纹				MVS						
FVS - 9/16-18 UNF (兼容1/4 VCR®) 旋转式内螺纹										
MVT - 9/16-18 UNF (兼容 1/4 VCR®) T型通流式外螺纹										
输出										
42 - 4-20 mA (2 线制)					42					
电气接口										
E4 - M12 连接器 (4 针) 带配对接头及 3米线缆						E4				
EW - M12 连接器 (4 针) 无配对插头										
表面处理/清洁等级										
0 - GP 级 0.5μm Ra & 脱脂清洗										
1 - EP 级 0.18μm Ra & 清洗后无 0.1μm 或更大颗粒							1			
压力量程										
NP1/P3MP - 0.1…0.3MPa										
NP1/P5MP - 0.1…0.5MPa										
NP1/1MP - 0.1…1MPa										
NP1/2MP - 0.1…2MPa										
NP1/3P5MP - 0.1…3.5MPa										
NP1/5MP - 0.1…5MPa										
NP1/10MP - 0.1…10MPa										
NP1/20MP - 0.1…20MPa										
P3MP - 0…0.3MPa										
P5MP - 0…0.5MPa										
1MP - 0…1MPa										
2MP - 0…2MPa										
3P5MP - 0…3.5MPa										
5MP - 0…5MPa										
10MP - 0…10MPa										
20MP - 0…20MPa								20MP		
可选 psi 或 bar 单位										
所有量程可见下页标准量程表										
压力类型										
G - 表压或联程									G	
其他选项 (请在选项代码前加“X”)										X
1N - 材质测试报告										1N

©2024 Ashcroft cn. ZT12, Rev. B, 11/24
ashcroft.com.cn
sales@ashcroft.com.cn
400-187-6586

ZT12 超高纯压力变送器

标准 量程表		
psi	bar	mPa
V/45#	N1/3BR	NP1/P3MP
V/75#	N1/5BR	NP1/P5MP
V/150#	N1/10BR	NP1/1MP
V/250#		
V/300#	N1/20BR	NP1/2MP
V/500#	N1/35BR	NP1/3P5MP
V/750#	N1/50BR	NP1/5MP
V/1500#	N1/100BR	NP1/10MP
V/3000#	N1/200BR	NP1/20MP
45#	3BR	P3MP
75#	5BR	P5MP
150#	10BR	1MP
250#	17BR	1P7MP
300#	20BR	2MP
500#	35BR	3P5MP
750#	50BR	5MP
1500#	100BR	10MP
3000#	200BR	20MP

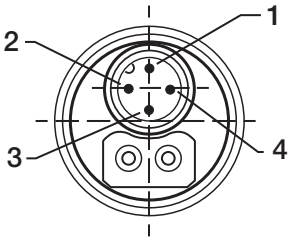

接线方式		
针脚	2线制	线缆颜色
1	供电(+)	棕
2	-----	白
3	供电(-)	蓝
4	-----	黑

接线图

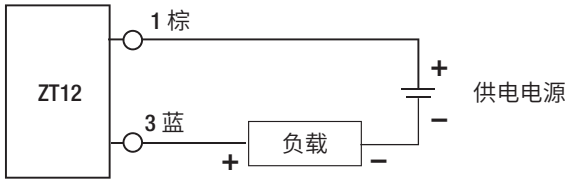

1 - 棕: 供电 (+)
3 - 蓝: 供电 (–)

供电 - 负载电阻

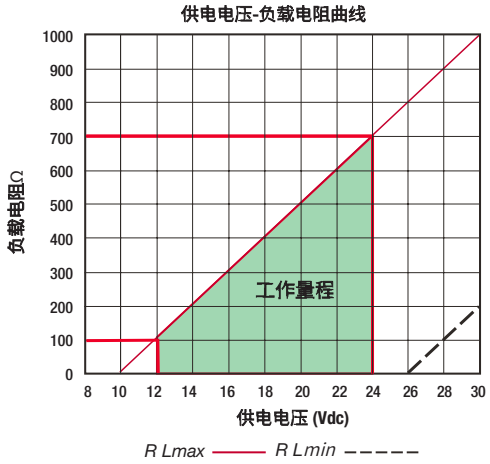

©2024 Ashcroft cn. ZT12, Rev. B, 11/24
ashcroft.com.cn
sales@ashcroft.com.cn
400-187-6586

ZT12 超高纯防爆压力变送器

尺寸 (mm)

仅供参考，具体尺寸请咨询 Ashcroft 工厂

MVS - 9/16 -18 UNF (兼容¼ VCR®) 旋转式外螺纹

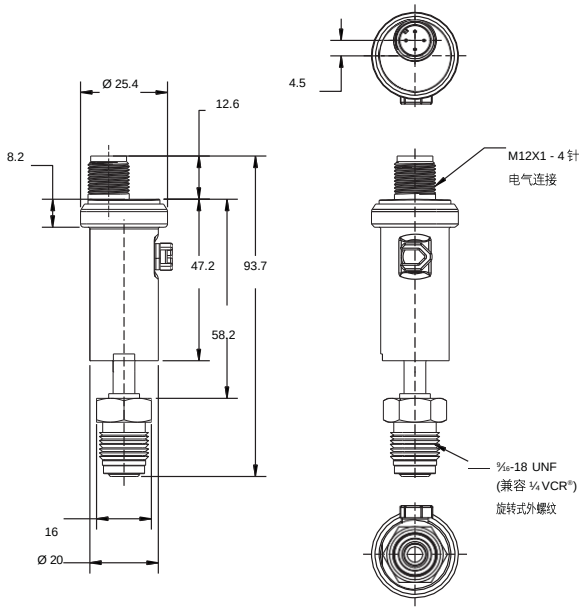

MVT - 9/16 -18 UNF (兼容 ¼ VCR®) T 型通流式外螺纹

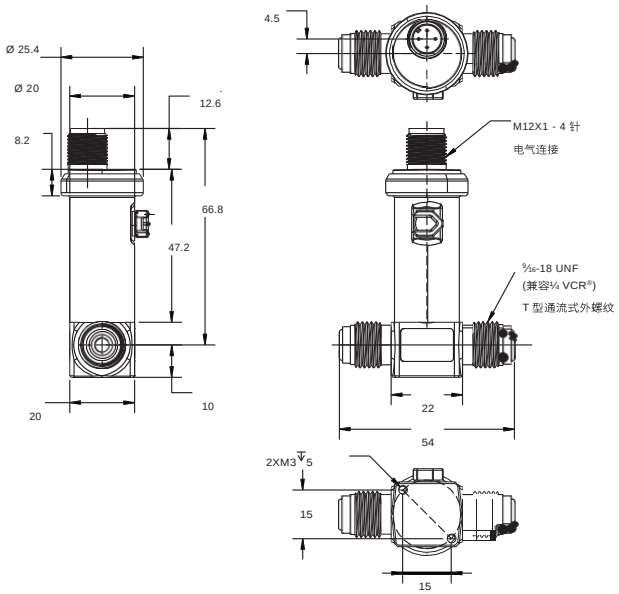

MVF - 9/16 -18 UNF (兼容¼ VCR®) 固定式外螺纹

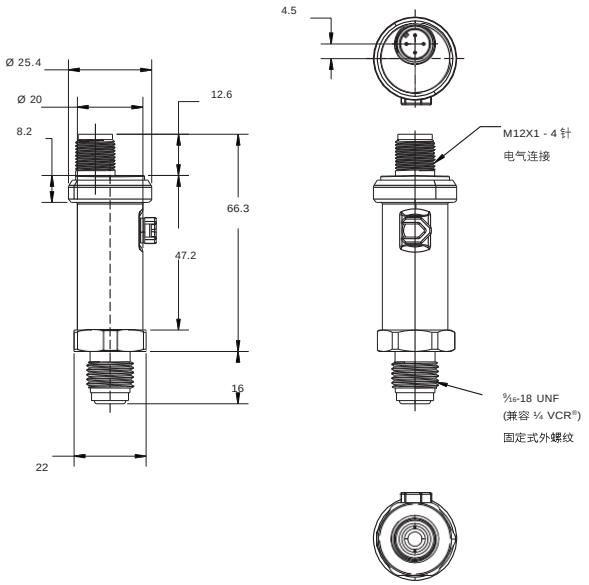

FVS - 9/16 -18 UNF (兼容¼ VCR®) 旋转式内螺纹

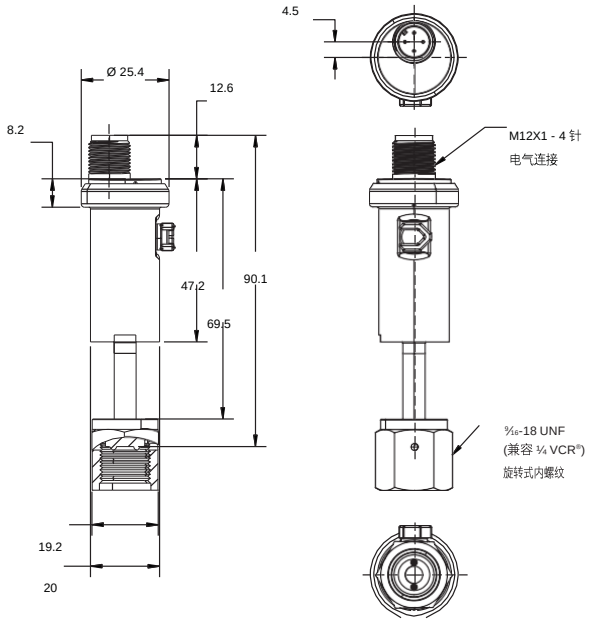

©2024 Ashcroft cn. ZT12, Rev. B, 11/24
ashcroft.com.cn
sales@ashcroft.com.cn
400-187-6586